标记	修改内容	日期	版本	设计者

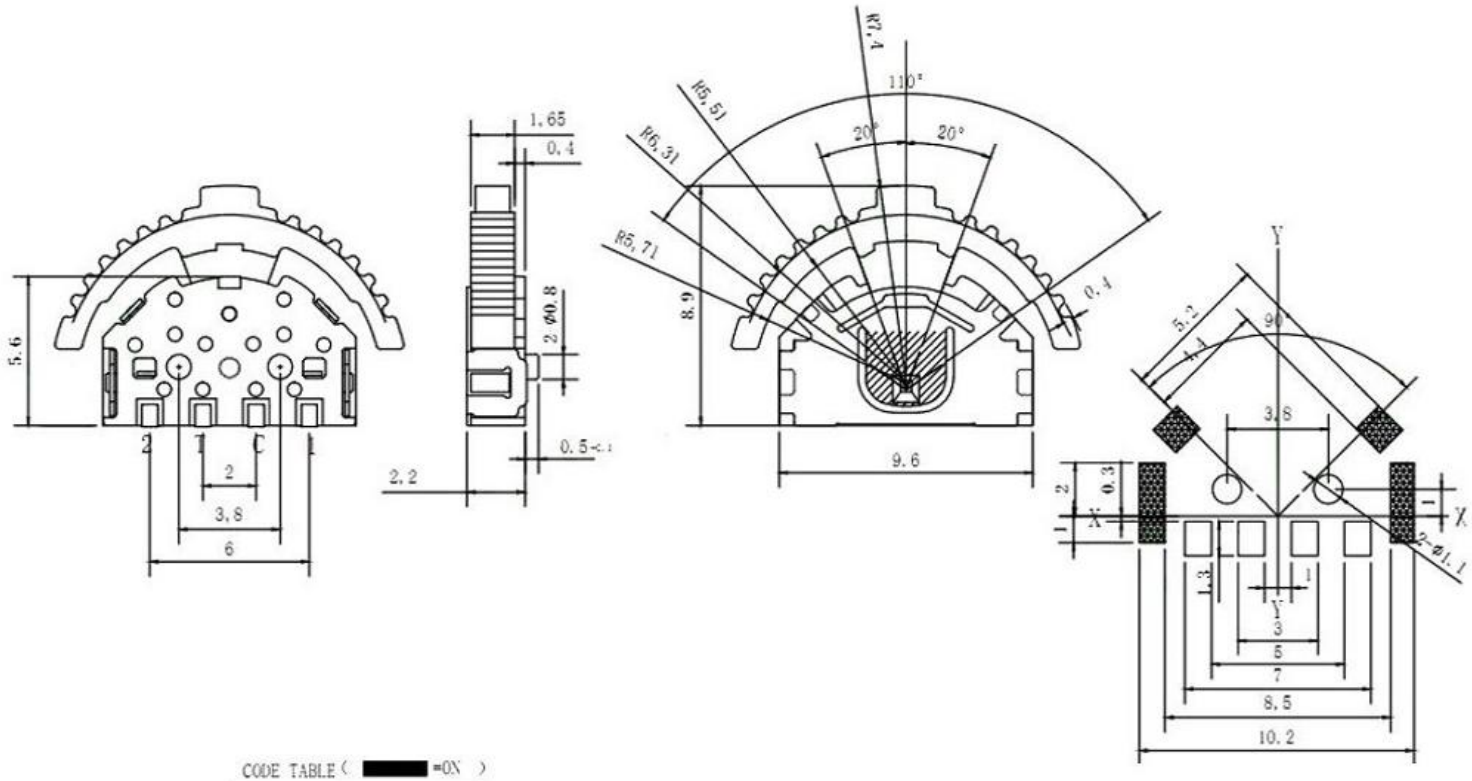

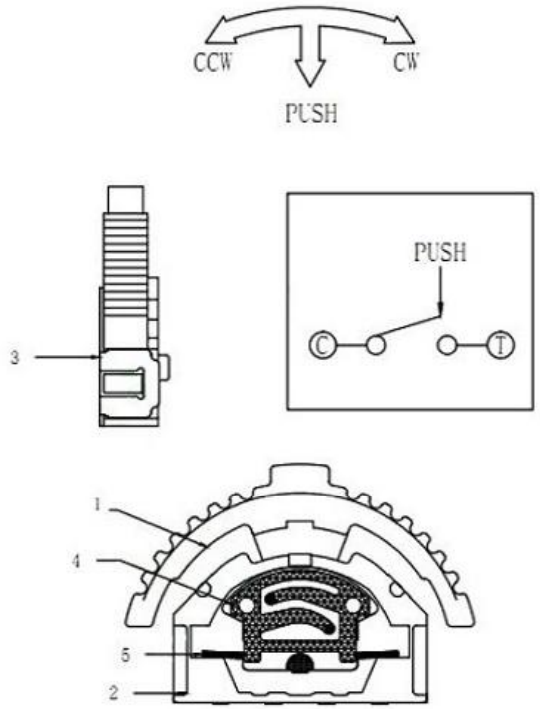

CODE TABLE (■ =ON)

ANGLE / TERMINAL	20°	(15°)	0°	(15°)	20°
①	■	■			
②				■	■
③	■	■	■	■	■

CCW ← → CW

NO.	零件名称 Part Name	Q'TY	材料 Material	颜色 colour	备注 Remarks
F	嵌　　件	6	磷铜	镀银　白色	
E	基　　座	1	LCP	黑　色	
D	接触簧片	5	复银不锈钢	银白色镶银	
C	盖　　板	1	不锈钢	白　色	
B	护　　套	1	LCP	黑　色	
A	按　　钮	1	增强尼龙	黑　色	

项目		标准
电气性能	额定电流 Rated Current:	0.1A
	额定电压 Rated voltage:	DC12V
	接触电阻 Contact resistance:	≤80mΩ
	绝缘电阻 Insulation Resistance:	≥100MΩ
	耐压强度 Compressive strength:	AC100V 50Hz/1min
机械性能	操作力度 Operating force:	80±50gf 2-205±50gf
	操作行程 Operation Stroke:	1.0±0.2mm
	机械寿命 Mechanical life:	10,0000 cycles Min
环境性能	温度范围 Temperature Range:	-10°C ~ +60°C

未注公差 GENERAL TOLERANCE	角度公差 ANGLE TOLERANCE
X. ±0.3	X.° ±5°
.X ±0.2	.X° ±3°
.XX ±0.1	.XX° ±2°
.XXX ±0.05	.XXX ±1°

单位: (UNITS)	mm	产品系列: (Product series)	拔轮开关系类
材料: (MAT'L)	XXXXXXX	成品料号: (PART NO)	
热处理: (HT)HRC:	00-00°	零件名: (TITLE)	XXXXXXX
数量: (Q'TY)	各00PCS	零件号: (DWG NO)	00-00
图号: (DRAWING NO)		页数 (PAGE)	00-00

视图 (VIEW)

東莞市高迪電子有限公司
DONGGUANGAODI ELECTRONICS CO.,LTD.

比例 (SCALE)	1:1	设计 (DR)	
图纸 (SIZE)	A4	校对 (CHKD)	
版本 (REV)	A00	核准 (APPD)	